Клапан обратный серия VU — это устройство, которое позволяет пропускать поток гидравлической жидкости только в одном направлении. Монтаж: резьба BSP от G1/8" до G2".
Клапан обеспечивает (в зависимости от размера): расход до 650 л/мин, рабочее давление до 350 бар. Температура эксплуатации: –40°C ….+80°C. Материал: оцинкованная сталь.

Внешний вид клапанов серии VU

КОДИРОВКА

1	2	3
VU	1/4	_

№	Обозначение	Расшифровка значений	
1	СЕРИЯ	**VU**	**Клапан обратный резьбовой**
2	ПРИСОЕДИНЕНИЕ	**03**	1/8 = G1/8" 1/4 = G1/4" 3/8 = G3/8" 1/2 = G1/2" 3/4 = G3/4" 1 = G1" 1 1/4 = G1¼" 1 1/2 = G1½" 2 = G2”
3	ДАВЛЕНИЕ ОТКРЫТИЯ	_	_ = 0.4~0.7 бар (СТАНДАРТ) (1 бар) (3 бар) (5 бар) (8 бар)

ОСНОВНЫЕ ХАРАКТЕРИСТИКИ и РАЗМЕРЫ

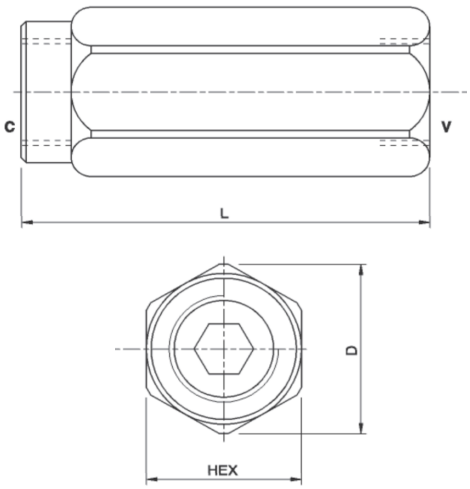

Код	Резьба	Максимальное значение		Размеры, мм		
		Расход, л/мин	Давление, бар	L	D	HEX
VU1/8	G1/8"	3	350	44	16	14
VU1/4	G1/4"	20		62	21	19
VU3/8	G3/8"	45		68	26.5	24
VU1/2	G1/2"	70		77	34	30
VU3/4	G3/4"	110		88	40	36
VU1	G1"	160		105	46	41
VU1 1/4	G1¼"	250	300	135	63	55
VU 1 1/2	G1½"	360		145	69	60
VU2	G2”	650		150	80	70