Предохранительные (переливные) клапаны серия ARE — это функционально законченные аппараты для регулировки максимального давления в гидравлическом контуре или системе в целом. Предназначены для резьбового монтажа.
Имеют следующие характеристики: расход до 40 л/мин (для ARE-06) и до 70 л/мин (для ARE-15), максимальное рабочее давление до 500 бар (для ARE-06) и до 420 бар (для ARE-15), температура эксплуатации –30…+70°C, уплотнения NBR.

Внешний вид клапана предохранительного серия ARE

КОДИРОВКА

1	2	3

ARE - 06 / 210

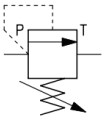

№	Обозначение	Расшифровка значений			
1	СЕРИЯ	**ARE**	**Клапан предохранительный переливной резьбовой монтаж.** Регулировка в канале P и слив в канал T.		
2	РАЗМЕР	**06**	Размер	**06**	**15**
			резьба	G1/4” (канале P), G3/8” (в канале T)	G1/2” (канале P), G1/2” (в канале T)
3	ДИАПАЗОН РЕГУЛИРОВКИ ДАВЛЕНИЯ	**210**	50	2...50 бар	3...50 бар
			100	3...100 бар	Не бывает
			150	Не бывает	8...150 бар
			210	10...210 бар	Не бывает
			250	Не бывает	8...250 бар
			350	15...350 бар	30...350 бар

ОСНОВНЫЕ РАЗМЕРЫ

Размер ARE-06

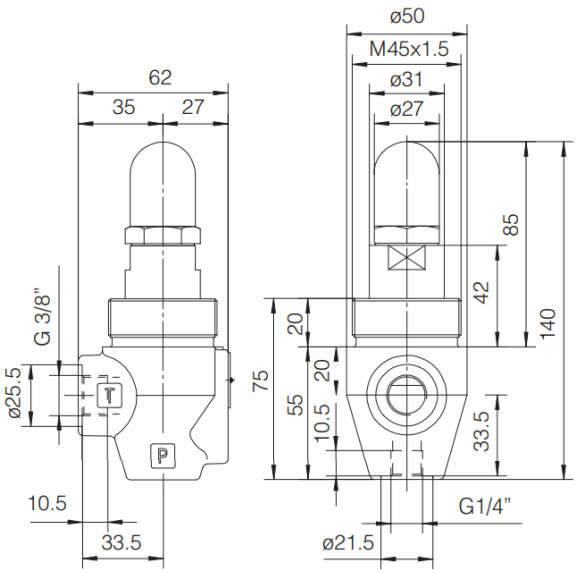
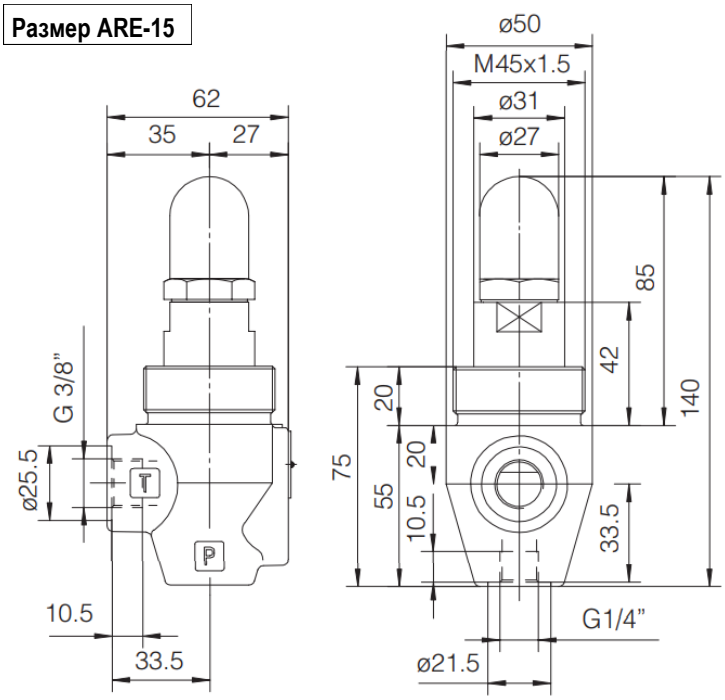
Размер ARE-15