Шестерённые насосы серии ALP и GHP – это устройства, которые применяются перекачивания жидкости и получения давлений до 280 бар в гидравлических системах. Насосы характеризуются хорошими гидравлическим, механическим и объёмным КПД, низким уровнем шума и компактными размерами. Производительность: 2...285 л/мин. Температура эксплуатации: -10…+80°C.

Гидронасос шестеренный серии ALP

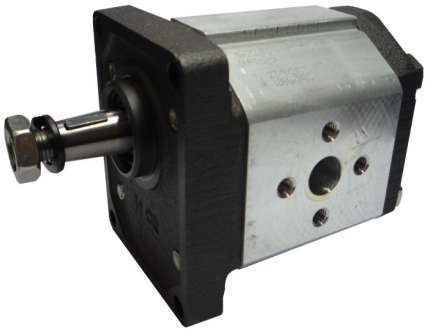

Гидронасос шестеренный серии GHP

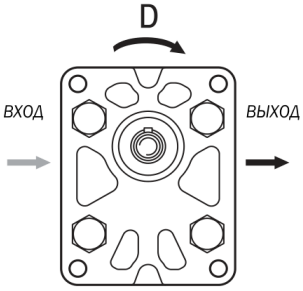

Расположение портов IN (всасывание) и OUT (напор) у насоса с правым вращением вала

КОДИРОВКА

1	2	3	4

ALP 1 - D - 7

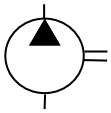

№	Обозначение	Расшифровка значений	
1	СЕРИЯ	**ALP**	**Насос шестеренный** ALP = стандартный, с коническим валом 1:8 и шпонкой, фланец и крышки из алюминиевого сплава GHP = усиленный, к коническим валом 1:8 и шпонкой, фланец крышки из высокопрочного чугуна
2	ТИП	**1**	Размеры монтажные:
		1	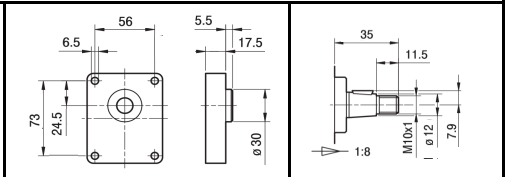
		2	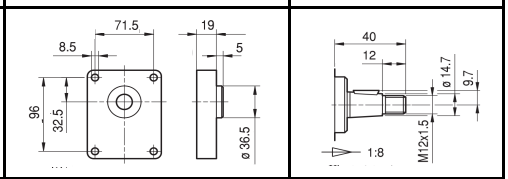
		3	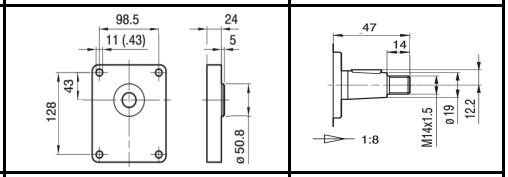
		4	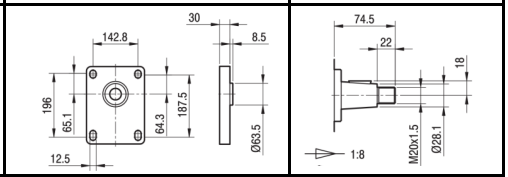
3	ВРАЩЕНИЕ ВАЛА	**D**	D = правое (по часовой стрелке), СТАНДАРТ S = левое (против часовой стрелки) R = реверсивное
4	РАЗМЕР	**7**	Размер — это выражение округленной величины производительности насоса (литр/мин) при частоте вращения вала 1500 об/мин. Выполняются с размером: 2, 3, 4, 5, 6, 7, 9, 11, 13, 16, 20 (типа 1) 6, 9, 10, 12. 13, 16, 20, 22, 25, 30, 34, 37, 40, 50 (тип 2) 30, 33, 40, 50, 60, 66, 80, 94, 110, 120, 132 (тип 3) 130, 160, 190, 220, 250, 270, 300 (тип 4)
5	ОПЦИИ	_	_ = без опций

Тип	Монтажные размеры	Обозначение (ALP или GHP)	Производительность насоса, литр/мин (при 1500 об/мин)	Рабочий объем, см³/оборот	Максимальное рабочее давление, бар		Пример контрактного кода насосов ALP
					ALP	GHP	
1	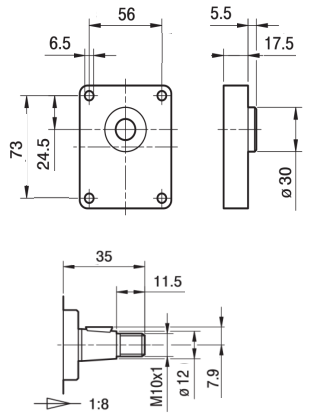	**...1-D-2**	2.0	1.4	250	270	GP1-0013R97F/...N
		...1-D-3	2.9	2.1	250	270	GP1-0020R97F/...N
		...1-D-4	3.9	2.8	250	270	GP1-0027R97F/...N
		...1-D-5	4.9	3.5	250	270	GP1-0034R97F/...N
		...1-D-6	5.9	4.1	250	270	GP1-0041R97F/...N
		...1-D-7	7.4	5.2	230	260	GP1-0051R97F/...N
		...1-D-9	8.8	5.2	230	260	GP1-0061R97F/...N
		...1-D-11	10.8	7.6	200	230	GP1-0074R97F/...N
		...1-D-13	13.3	9.3	180	210	GP1-0091R97F/...N
		...1-D-16	15.7	11.0	170	200	
		...1-D-20	19.7	13.8	150	180	
2	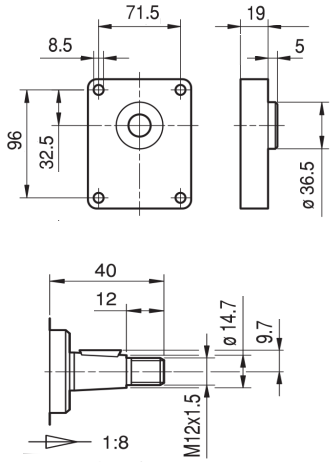	**...2-D-6**	6.4	4.5	250	280	
		...2-D-9	9.1	6.4	250	280	
		...2-D-10	10.0	7.0	250	280	GP2-0070R97F/...N
		...2-D-12	11.8	8.3	250	280	
		...2-D-13	13.7	9.6	250	280	GP2-0095R97F/...N
		...2-D-16	16.4	11.5	230	280	GP2-0113R97F/...N
		...2-D-20	20.1	14.1	230	260	GP2-0140R97F/...N
		...2-D-22	22.8	16.0	210	260	GP2-0158R97F/...N
		...2-D-25	25.5	17.9	210	260	GP2-0178R97F/...N
		...2-D-30	30.1	21.1	180	230	GP2-0208R97F/...N
		...2-D-34	33.7	23.7	180	230	GP2-0234R97F/...N
		...2-D-37	36.4	25.5	170	210	
		...2-D-40	40.1	28.2	170	200	GP2-0279R97F/...N
		...2-D-50	50.2	35.2	140	160	
3	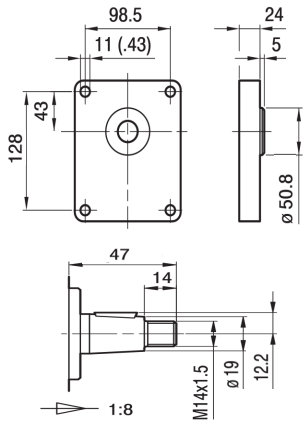	**...3-D-30**	29.0	20.0	230	280	GP3-0207R97F/...N
		...3-D-33	31.0	22.0	230	280	GP3-0225R97F/...N
		...3-D-40	37.0	26.0	230	280	GP3-0264R97F/...N
		...3-D-50	48.0	33.0	230	270	GP3-0337R97F/...N
		...3-D-60	56.0	39.0	220	260	GP3-0394R97F/...N
		...3-D-66	62.0	44.0	210	250	GP3-0427R97F/...N
		...3-D-80	74.0	52.0	200	230	GP3-0514R97F/...N
		...3-D-94	87.0	61.0	190	210	GP3-0600R97F/...N
		...3-D-110	101	71.0	170	200	GP3-0696R97F/...N
		...3-D-120	112	78.0	160	180	GP3-0776R97F/...N
		...3-D-135	124	87.0	140	160	GP3-0876R97F/...N
4	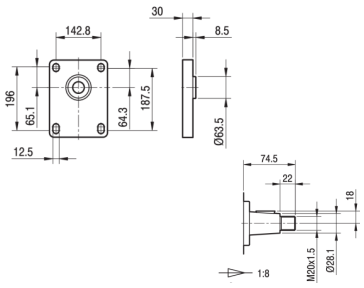	**ALP4-D-130**	124	87,0	240		
		ALP4-D-160	151	106	200		
		ALP4-D-190	182	128	180		
		ALP4-D-220	209	147	170		
		ALP4-D-250	237	166	160		
		ALP4-D-270	258	181	140		
		ALP4-D-300	285	200	130		