Клапан предохранительный серия LNRV-08M-2 — это аппарат, который предназначен для контроля максимального давления в гидравлическом контуре.
Монтаж резьба M20x1.5. Различные варианты давления срабатывания от 5 до 350 бар.
Внутренняя утечка не более 5 капель в минуту до 85% от номинального значения.
Максимальное рабочее давление до 350 бар (35МПа). Обеспечивает расход до 30 л/мин.
Предназначен для использования с гидравлической жидкостью (маслом) на минеральной основе с вязкостью от 7.4 до 420 сСт. Температура эксплуатации: –40°C…+120°C.

Клапан предохранительный LNRV-08M-2

КОДИРОВКА

1	2	3

LNRV - 08M-2 - 30

№	Обозначение	Расшифровка значений	
1	СЕРИЯ	**LNRV**	Клапан предохранительный прямого действия, 30 л/мин, Рмах=350 бар
2	ИСПОЛНЕНИЕ	**08M-2**	M20x1.5 (см.чертеж)
3	ДИАПАЗОН НАСТРОЙКИ	**30**	7 = 5...50 бар 14 = 30...100 бар 30 = 50...210 бар 50 = 100...350 бар

ГАБАРИТНЫЕ РАЗМЕРЫ

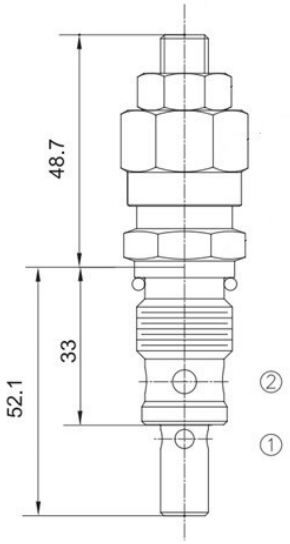

Габаритные размеры клапана LNRV-08M-2

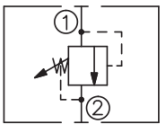

Схема гидравлическая

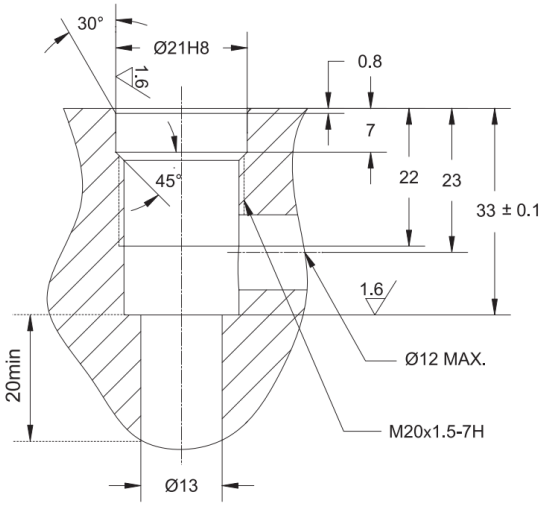

Параметры установочного отверстия исп.08M-2

ПРИНАДЛЕЖНОСТИ

Плиты монтажные	
EAS3B 38Z **EAS3B 12Z** **EM213...** **EAM213...**	