Термореле серия ТС1 — это устройство в котором происходит переключение внутренних электрических контактов при достижении заданной величины температуры.
Выпускаются с различной температурой срабатывания от 40°С до 120°С с точностью ±3°С.
Гистерезис 15°С от установленной величины. Нормально открытые (разомкнутые) контакты (НО).
Максимальные токи на контактах: 10А для 250В 50/60 Гц АС.
Срок службы: 100 000 циклов. Пылевлагозащита IP65, оснащен электроразъемом по DIN 43650/A (2P+PE).
Присоединение: G1/2" (наружная) и М22х1.5 (наружная). Корпус—латунь.
Максимальная температура эксплуатации +205°С.

Внешний вид термореле серии ТС1

КОДИРОВКА

1	2	3	4
ТС1	**А5**	**А**	**50**

№	Обозначение	Расшифровка значений	
1	СЕРИЯ	**ТС1**	**Реле температуры (термореле), резьбовой монтаж**
2	ПРИСОЕДИНЕНИЕ	**А5**	А5 = G1/2"(наружная) В1 = М22х1.5 (наружная)
3	ТИП КОНТАКТА	**А**	А = Нормально открытый (разомкнутый), НО
4	ТЕМПЕРАТУРА СРАБАТЫВАНИЯ	**50**	40 = 40±3°С 50 = 50±3°С 60 = 60±3°С 70 = 70±3°С 80 = 80±3°С 90 = 90±3°С 100 = 100±3°С 110 = 110±3°С 120 = 120±3°С

ОСНОВНЫЕ РАЗМЕРЫ

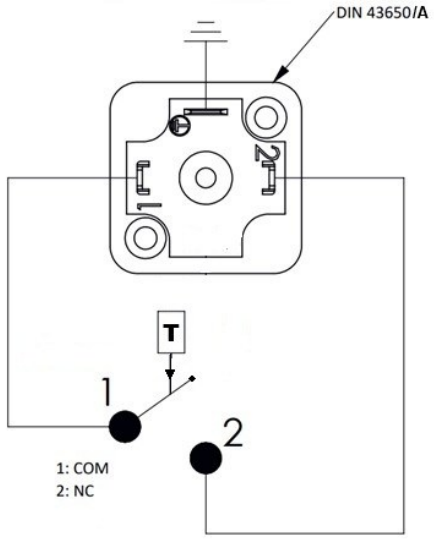
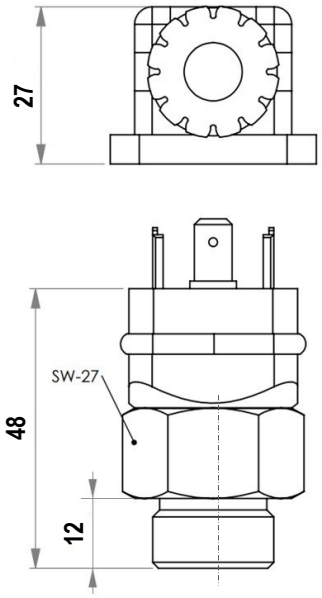
Схема электроподключения